ՏԱՆԻՔԻ ԿՏՐՎԱԾՔՄ 1:100

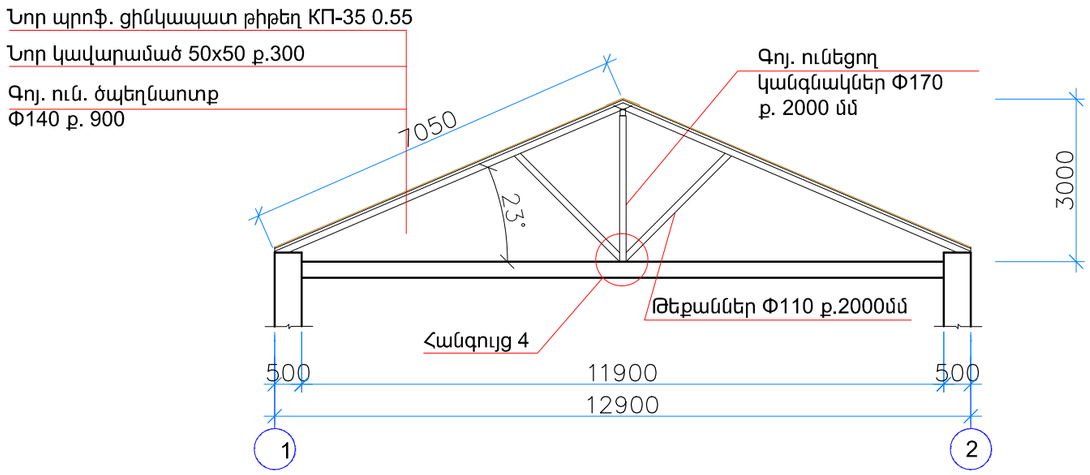

ՀԱՆԳՈՒՅՑ 4

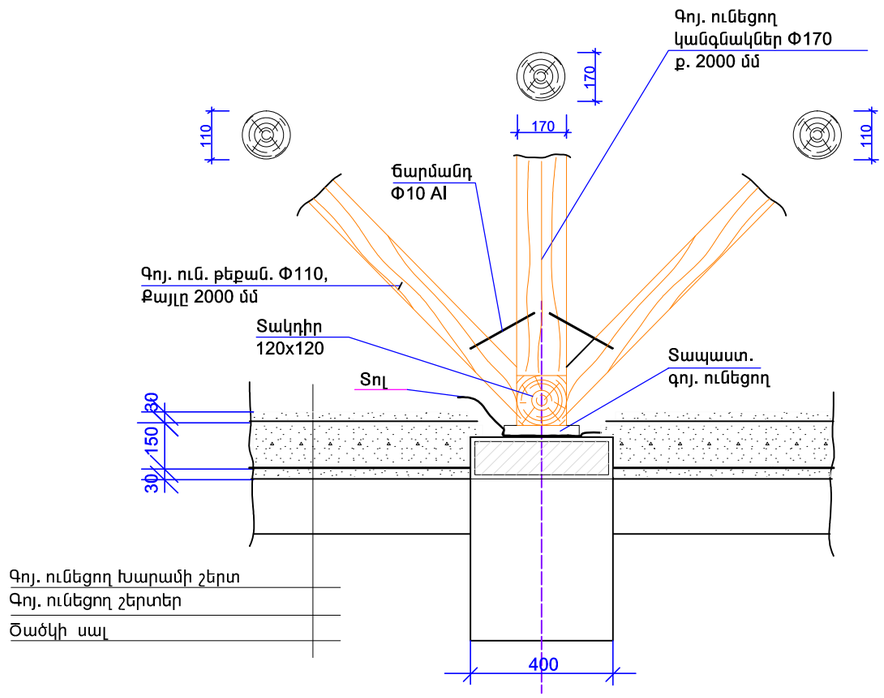

ՆՈՐ ՃԱՂԱՇԱՐԻ ԷՍՔԻԶ

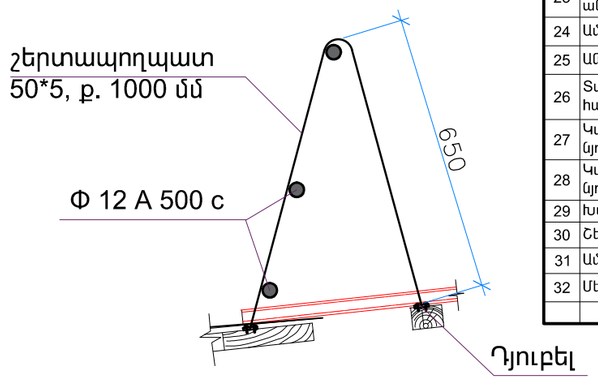

ՏԱՆԻՔԻ ԾԱԾԿՈՒՅԹԻ ԻՐԱԿԱՆԱՑՄԱՆ ԱՇԽԱՏԱՆՔՆԵՐ

N	ԱՇԽԱՏԱՆՔԻ ԱՆՎԱՆՈՒՄ	ՉԱՓՄԱՆ ՄԻԱՎՈՐ	ՔԱՆԱԿ
1	Ծածկույթ պրոֆ. ցինկապատ թիթեղից ԿՊ-35- 0.55 մմ	մ/ք	1050
2	Ջեղնալուսամուտի տեղադրում	հատ	6
3	Ջեղնահարկի պատուհանի թիթեղապատում 0.55մմ 1 հատի համար-7.5մ/ք	մ/ք	45.0
4	Զրատար խողովակ Φ150, 0.55 հարթ ցինկ. թիթեղից L=3.6մ	կոմպլ.	6
5	Զրատար խողովակ Φ150, 0.55 հարթ ցինկ. թիթեղից L=7.5մ	կոմպլ.	8
6	Զրատար՝ հարթ ցինկապատ թիթեղից -0.55 մմ	գմ	165.0
7	Զրատարի տախտակ b=900	մ/խ	7.45
8	Գագաթի հարթ ցինկապատ թիթեղ 0.5մ -0.55 մմ	մ/ք	80
9	Գագաթի տախտակ b=500 50մմ	մ/խ	4.0
10	Տանիքի ճակատային հատվածներում նոր տախտակների իրականացում 50 մմ հաստությամբ	մ/խ	1.2
11	Հարթ ցինկապատ թիթեղ /ճակատային տախտակների հատվածներում/ -0.55 մմ	մ/ք	24.0
12	Գոգնոց հարթ ցինկապատ թիթեղից /հերմետիկով/ 0.5մ -0.55 մմ	մ/ք	40.0
13	Արգելք՝ ձնապաշտպան ցինկապատ L=2000 մմ	հատ	90.0
14	Նոր կավարամած 50x50 ք.300	մ/խ	10.5
15	Նոր ծպեղնաոտք 80x160 ք. 900 մմ	մ/խ	3.9
16	Նոր ծպեղնաոտք 70x140 ք. 900 մմ L=3800 28 հատ	մ/խ	0.77
17	Նոր կանգնակ 140x140 ք. 2000 մմ	մ/խ	0.6
18	Նոր ծայրակցորդ 50x80 ք. 900 մմ	մ/խ	0.33
19	Նոր թեքանն 60x120 ք. 900 մմ	մ/խ	0.51
20	Նոր որմնափայտ 120x120	մ/խ	2.35
21	Քայքայված փայտե էլեմենտների փոխարինում	մ/խ	2.24
22	Գոյ. ունեցող փայտե կոնստրուկցիաների բացակայող ճարմանդների և կապերի տեղադրում		20.0
23	Գոյ. ունեցող փայտե կոնստրուկցիաների բացակայող կապերի համար անցքերի շաղափում 10սմ խորությամբ	հատ	100.0
24	Ամրան Φ10 A500c L=120մմ	կգ	7.4
25	Անցքերի ցեմենտացում	մ/խ	0.001
26	Տանիքի փայտե կրող էլեմենտների մշակում հականեխիչ և հակահրդեհային նյութերով/գոյ. ուն և ավելացրած/	մ/խ	22.0
27	Կավարամածի և ջրատարի տախտակի մշակում հակահրդեհային նյութերով	մ/ք	1200
28	Կավարամածի և ջրատարի տախտակի մշակում հականեխիչ նյութերով	մ/խ	17.95
29	Խարամի շերտի ավելացում/միջինը 100մմ/	մ/ք	320
30	Շերտապողպատ 50x5 ք.1000 մմ 175 գմ	կգ	343
31	Ամրան Φ12 A500c 384 գմ	կգ	340
32	Մետաղական մասերի ներկում 2 անգամ	կգ	683

ԾԱՆՈԹՈՒԹՅՈՒՆ

1.ՍՈՒՅՆ ԹԵՐԹԸ ԴԻՏԵԼ՝ ՃԾ-4, 5, 6, 8 ԹԵՐԹԵՐԻ ՀԵՏ ՀԱՄԱՏԵՂ:

ՊԱՇՏՈՆ	ԱՆՈՒՆ ԱԶԳԱՆՈՒՆ	ՍՏՈՐԱԳՐ.	ԱՄՍԱԹ.	ԱՋԱՓՆՅԱԿ ՎԱՐՉԱԿԱՆ ԾՐՋԱՆԻ, h 42 ՄԱՆԿԱՊԱՐՏԵԶԻ ԹԵՔ ՏԱՆԻՔԻ ՀԻՄՆԱՆՈՐՈԳՈՒՄ			
ՏՆՕՐԵՆ	Հ. ՕՀԱՆՅԱՆ						
ՆԱԽԱԳԾԵՑ	Հ. ՕՀԱՆՅԱՆ			ՃԱՐՏԱՐԱՊԵՏԱՇԻՆԱՐԱՐԱԿԱՆ ՄԱՍ	ՓՈՒԼ	ԹԵՐԹ	ԹԵՐԹԵՐ
					ԱՆ	ՃԾ-7	8
				ԿՏՐՎԱԾՔ, ՀԱՆԳՈՒՑ ԵՎ ՄԱՍՆԱԳԻՐ	«ՕՀԱՆՅԱՆ ԻՆԴԱՍԹՐԻԶ» ՍՊԸ Լից. N16107		Ohanyan Industries